深圳市微波电子有限公司
地址：深圳市宝安 44 区安乐工业园 4 巷 3 栋

接近开关----------WB-LH055----------磁控开关

◆简价

WB-LH055 是单触点型磁控开关，它是一款通用小型小功率常开接近式磁控开关。功率只有 10W，开关电流可达 0.5A。该开关可以用电磁控制，也可用永磁铁控制，或是两者的结合。控制磁场可以不分极性，当有磁力靠近开关时开关闭合，当磁力撤去时开关断开，实现无接触控制。此款可还可定做 30W、70W、250W 等大功率高电压的相关磁控开关。还可做成常闭型及一开一闭转换型。

◆特点：

1、 动作速度迅速
2、 适用于动作频率高的产品
3、 触点具有极高的防耐蚀性和耐磨损性
4、 使用寿命长，可获得稳定的开关动作
5、 控制部分密封于外壳中，不会受到外部环境的影响。

◆用途

可用于所有磁开关控制检测：应用于液位传感器，安防报警系统，接近传感器，仪器仪表，汽车电子，门磁开关，跑步机，计程器，等控制电路中。

◆ 结构

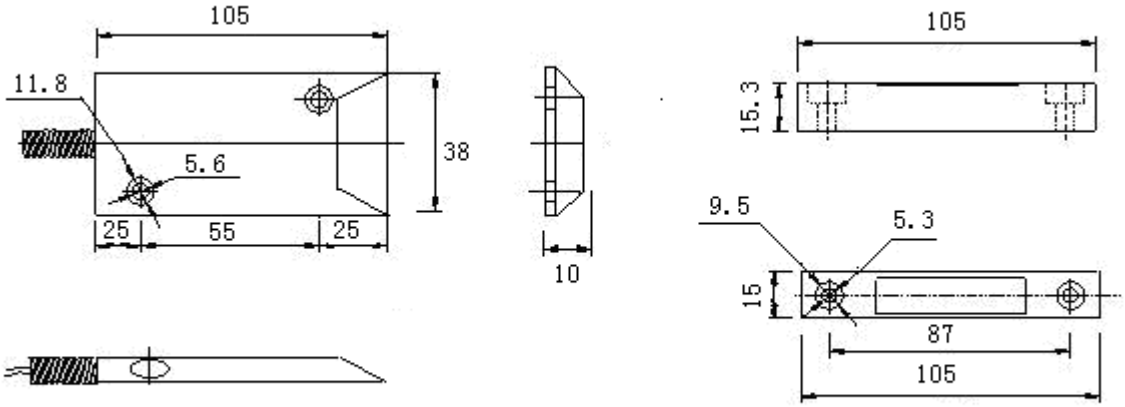

电话：0755-81697750　传真：0755-28955821　网址：www.wb008.com.cn　QQ: 472751218

数据表

型号			WB-LH055
参数	测试条件	单位	
工作特性			
工作范围		AT	10-30
释放范围		AT	Min 5
工作时间（最大）	（通电）	ms	1.0
弹起时间（最大）	（通电）	ms	1.5
释放时间(最大)	（通电）	ms	1.0
谐振频率(典型值)		Hz	4000
电气特性			
开关功率(最大)		W	10
直流开关电压(最高)		V	220
交流开关电压，有效值(最高)		V	220
直流开关电流（最大）		mA	500
交流开关电流，有效值(最大)		mA	500
击穿电压(最低)		V	250
触点电阻（初始最大值）		m Ω	200
触点电阻（初始典型值）		m Ω	100
触点电容(最大)	无测试绕组	pF	0.7
绝缘电阻(最小值)	RH ≤ 45%	M Ω	10^3

◆综合数据：

■绕组

所有特性曲线都使用国际通用标准绕组测量。 要确定国际标准标准绕组，请参阅磁控技术与应用行业标准资料

■使用寿命及可靠性

以下给出的使用寿命数据对于 **WB-LH055** 系列中的各种类型的绕组，当其以公布的最大工作

电流的 1.25 倍激励时有效。

■无负载状态 (工作频率: 100Hz)

■使作寿命 ：以 2 x 10^{-6} 以下的故障率、90%的置信等级，至少工作 10^{6} 次。

■寿命终结标准：
触点电阻 ：2 ms 后大于 1Ω
释放时间：> 2 ms (闭合或触点吸合)
变换不同负载将导致不同的期望寿命和可靠性数据。可提供更多信息承索。

■工作及储存温度
工作时的周围环境温度：最低：-55°C；最高：+125°C。
储存温度；最低：-55°C；最高：+125°C。
注释：可容许的最高温度为 150° C。

■焊接
根据"*IEC 68-2-20*"的 Tb 试验、方法 1B，此开关能承受的焊接热度：焊料池温度为 350 ±10°C，3.5±0.5 秒。按照"*IEC68-2-20*"的 Ta 试验、方法 3 测试可焊性：焊液温度为 235°C ；老化 1b: 4 小时蒸汽。

■熔接
引线可进行熔焊。

■安装
必须小心防止杂散磁场影响工作及测量环境。